SAJAM STIPENDIJA I VISOKOG OBRAZOVANJA

Institut za razvoj obrazovanja

13. jesenski Sajam stipendija i visokog obrazovanja

PAKET ZA IZLAGAČE

KADA i GDJE?

17.10.2017.,Zagreb
19.10.2017., Rijeka

KOTIZACIJE i ROKOVI*

Iznos kotizacije za uplatu **do 31. ožujka 2017**. godine:
3.700,00 Kn - za izlaganje u jednom gradu, **6.200,00 Kn** - za izlaganje u oba grada

Iznos kotizacije za uplatu **do 7. srpnja 2017**. godine:
4.200,00 Kn - za izlaganje u jednom gradu, **7.200,00 Kn** - za izlaganje u oba grada

Iznos kotizacije za uplatu **do 10. listopada 2017**. godine:
4.700,00 Kn - za izlaganje u jednom gradu, **8.200,00 Kn** - za izlaganje u oba grada

Trg Nikole Zrinskog 9 / 10000 Zagreb / Hrvatska
t: + 385 1 4555 151, + 385 1 4817 195 / f: + 385 1 4555 150
iro@iro.hr / www.iro.hr
Matični broj: 1437666 / OIB: 88292527040

SAJAM STIPENDIJA I VISOKOG OBRAZOVANJA

Institut za razvoj obrazovanja

U iznos kotizacije za izlaganje na Sajmu stipendija i visokog obrazovanja u Zadru uključene su **dolje navedene usluge**:

IZLAGAČKI ŠTAND

Standardno izlagačko mjesto na Sajmu (štand) se sastoji od pulta i bijelog samostojećeg panoa s natpisom Vaše institucije. Ukupna dužina štanda je 2m, a dimenzije pozadinskog panela 2m x 2,5 m (vidi sliku na sljedećoj stranici).

PREDSTAVLJANJE U SLUŽBENOJ BROŠURI SAJMA

U službenu brošuru Sajma bit će uvršteni tekstovi s osnovnim informacijama o Vašoj instituciji ili Vaš oglas. Tekst za svaku instituciju je ograničen na **1 stranicu A5 formata** brošure (u boji) i potrebno ga je dostaviti **najkasnije do 10. rujna 2017. godine****. Službena brošura Sajma stipendija i visokog obrazovanja bit će distribuirana posjetiteljima Sajma u Zagrebu i Rijeci.

IZLAGANJE NA ONLINE SAJMU

Online sajam će se održati na internetskom portalu www.stipendije.info u periodu **od 1. listopada 2017. do 1. listopada 2018. godine**. Izlagači na Online sajmu će u navedenom periodu imati priliku svim posjetiteljima portala predstaviti svoju instituciju sažetim tekstom i dodatnim materijalima koje je potrebno dostaviti najkasnije **do 1. listopada 2017**. godine.

PROMOCIJA PUTEM DRUŠTVENIH MREŽA

Predstavljanje Vaše institucije na službenoj Facebook stranici Sajma *Tražim stipendiju* https://www.facebook.com/trazim.stipendiju s više od **18.000 članova** putem **1 objave** o Vašoj instituciji u najavnoj kampanji Sajma u rujnu i listopadu 2017.

*** Napomena:** Izlagačko mjesto na Sajmu i sve pogodnosti za izlagače su potvrđene tek kada zaprimimo ispunjeni prijavni obrazac i uplatu kotizacije. Navedeni iznosi kotizacije se odnose na zakup jednog (1) izlagačkog štanda. U navedene iznose kotizacije za izlaganje u oba grada uračunat je popust. Odobravamo dodatni popust 10% za uzimanje dva ili više štandova na jednoj lokaciji.

**** Napomena**: Iz tehničkih razloga i zbog vremena potrebnog za dizajn i tisak brošure, objavljivanje u službenoj brošuri možemo jamčiti samo izlagačima koji uplate kotizaciju zaključno s 10. rujnom 2017.godine i koji dostave potrebne materijale do istog roka.

Kontakt za izlagače:

Sandra Tomaš
Institut za razvoj obrazovanja
e-mail: stomas@iro.hr
telefon: 01 4817 195

SAJAM STIPENDIJA I VISOKOG OBRAZOVANJA

Institut za razvoj obrazovanja

Izlagački štand

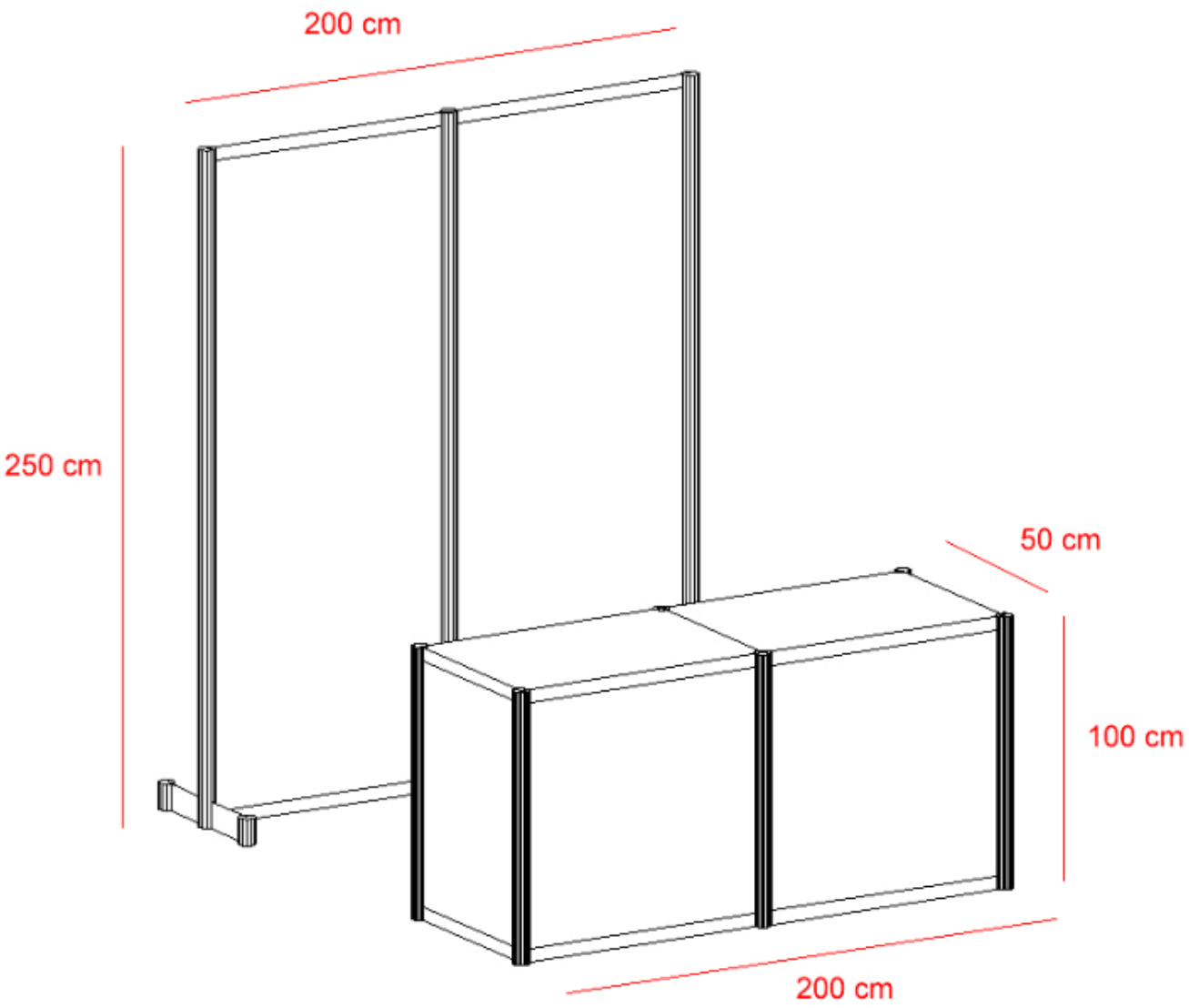

Trg Nikole Zrinskog 9 / 10000 Zagreb / Hrvatska
t: + 385 1 4555 151, + 385 1 4817 195 / f: + 385 1 4555 150
iro@iro.hr / www.iro.hr
Matični broj: 1437666 / OIB: 88292527040